ՀԻՄՆԱԿԱՆ ԼՐԱԿԱԶՄԻ ԱՇԽԱՏԱՆՔԱՅԻՆ ԳԾԱԳՐԵՐԻ ԱՄՓՈՓԱԳԻՐ

Հ / Հ	ԳԾԱԳՐԻ ԱՆՎԱՆՈՒՄԸ
01	Մուտքերի վերահսկման համակարգի բովանդակություն, ընդհանուր տվյալներ
02	Մուտքերի վերահսկման համակարգի սարքավորումների տեղադրման սխեման տեխնիկական հանգույցում, բլոկ սխեմա
03	Մուտքերի վերահսկման համակարգի սարքավորումների տեղաբաշխման հատակագիծ, նկուղային հարկ
04	Մուտքերի վերահսկման համակարգի սարքավորումների տեղաբաշխման հատակագիծ, 1-ին հարկ
05	Մուտքերի վերահսկման համակարգի սարքավորումների տեղադրման օրինակներ
06	Մուտքերի վերահսկման համակարգի սարքավորումների նյութերի մասնագիր

ԸՆԴՀԱՆՈՒՐ ՑՈՒՑՈՒՄՆԵՐ

Սույն նախագծում բոլոր տեխնիկական միջոցառումները մշակված են ՀՀ տարածքում գործող մարդկանց կյանքն ու առողջությունն ապահովող բնապահպանական, սանիտար-հիգիենիկ, հակահրդեհային և այլ նորմերի պահանջներին համապատասխան:

Նախագծված մուտքերի վերահսկման համակարգը նախատեսվում է միացնել հրդեհի ահազանգման և անվտանգության համակարգերին: Սարքավորումների տեղադրման հանգույցներում տեղադրվում են մուտքի վերահսկիչներ (AWK) և պահուստային սնուցման աղբյուրներ (GB):

ՄՈՒՏՔԵՐԻ ՎԵՐԱՀՍԿՄԱՆ ՀԱՄԱԿԱՐԳ

Մուտքերի վերահսկման հանգույցով անցումը կատարվում է հետևյալ սկզբունքով`

- Աշխատակիցը կամ այցելուն ներկայացնում է (մոտեցնում է 2-8 սմ) քարտը քարտերի անկոնտակտ հաշվարկիչին, որը տեղադրված է վերահսկվող դռանը կից: Նույնականացման հաստատման դեպքում դուռը արգելաբացվում է, թույլատրելով իրականացնել միանգամյա մուտք կամ ելք (նույնականացման արդյունքի մասին քարտերի անկոնտակտ հաշվարկիչը առձագանքում է լուսային կամ ձայնային ազդանշանով);
- Արտակարգ իրավիճակների դեպքում համակարգը ավտոմատ արգելաբացում է մուտքի վերահսկման հանգույցները

Մուտքի վերահսկման համակարգում գրանցված յուրաքանչյուր քարտին տրվում է համապատասխան իրավունքներ և ինֆորմացիա`
- Թույլատրված մուտքի վերահսկման հանգուիցների ցուցակ,
- Ժամային սահմանափակումներ,
- Աշխատակցի տվյալներ (անուն, ազգանուն, հաստիք և այլն),
- Աշխատակցի լուսանկար,
- Տաբելային համար,
- Լրացուցիչ պարամետրեր:

Յուրաքանչյուր մուտքի վերահսկման հանգույց վերահսկվում է համակարգով և անցումը կարող է իրականացվել նշված եղանակներով`
- Ավտոմատ (քարտի ներկայացման տարբերակով)
- Մուտքի վերահսկման համակարգի հերթապահի ուղիղ հրամանով (եղանակը օգտագորզվում է ազատ անցման ռեժիմում կամ միանգամյա անցման քարտերի միջոցով)
- Ամբողջ համակարգի կենտրոնացված արգելաբացման եղանակով (արտակարգ իրավիճակների դեպքում)

ՀԱՄԱԿԱՐԳԻ ՍՆՈՒՑՈՒՄԸ և ՀՈՂԱՆՑՈՒՄԸ

Սնուցումը կատարվում է միաֆազ ցանցից 220Վ 50 Հց:

Բոլոր սարքավորումների համար նախատեսված են սնուցման երկրորդային աղբյուրներ: Մարտկոցների տարողունակության հաշվարկը կատարվում է մուտքի վերահսկման համակարգի համար 3 +1 ժամ սկզբունքով, որտեղ 3-ը դա նորմալ աշխատանքային իրավիճակում համակարգի աշխատունակության ապահովումն է հիմնական սնուցման 3 ժամով խափանման դեպքում, իսկ 1-ը դա տագնապի ժամանակ համակարգի աշխատունակության ապահովումն է հիմնական սնուցման 1 ժամով խափանման դեպքում:

ԷԼԵԿՏՐԱԷՆԵՐԳԻԱՅԻ ՄԱՏԱԿԱՐԱՐՄԱՆ ՀԱՇՎԱՐԿ

Սարքավորումների շահագործման համար անհրաժեշտ էլեկտրաէներգիայի մատակարարման հաշվարկը` 3($t_{\text{հ}}$) ժամվա ընթացքում <<հերթապահ>> ռեժիմում
1($t_{\text{տա}}$) ժամվա ընթացքում <<տագնապ>> ռեժիմում

	Բեռը		Հերթապահ ռեժիմ		Տագնապի ռեժիմ	
	Անվանում	Քանակ	Սպառվող հոսանք(միավ.), Ա	Սպառվող հոսանք(ընդ.), Ա	Սպառվող հոսանք(միավ.), Ա	Սպառվող հոսանք(ընդ.), Ա
GB3,GB4, GB5	Մուտքի վերահսկիչ	1	0,12	0.120	0,12	0.1200
	Քարտերի անկոնտակտ հաշվարկիչ	2	0,06	0.120	0,06	0.1200
	էլեկտրամագնիսական փական	1	0,50	0.500	0,00	0.0000
	GB3,GB4,GB5	1	0,0400	0.040	0,0400	0.0400
Ընդհանուր սպառում , Ա			0.78		0.28	
Մարտկոցի հաշվարկված հզորություն, Ա*Ժ (C)			4.13			
GB6	Մուտքի վերահսկիչ	1	0,12	0.120	0,12	0.1200
	Քարտերի անկոնտակտ հաշվարկիչ	2	0,06	0.120	0,06	0.1200
	էլեկտրամագնիսական փական	2	0,50	1.000	0,00	0.0000
	GB6	1	0,0400	0.040	0,0400	0.0400
Ընդհանուր սպառում , Ա			1.28		0.28	
Մարտկոցի հաշվարկված հզորություն, Ա*Ժ (C)			6.08			

Հաշվարկում օգտագործվել է հետևյալ բանաձևը`

$C=k*(I_{\text{հ}}*t_{\text{հ}}+I_{\text{տա}}*t_{\text{տա}})$ որտեղ`

C - ակումլյատորային Մարտկոցի հաշվարկված հզորություն Ա*Ժ;

k - ակումլյատորային մարտկոցի լիցքաթափման գործակից, հավասար 1,3-ի;

$I_{\text{հ}}$ - հերթապահ ռեժիմում օգտագործվող հոսանք;

$t_{\text{հ}}$ - ակումլյատորային մարտկոցի աշխատաժամանակը հերթապահ ռեժիմում;

$I_{\text{տա}}$ - տագնապի ռեժիմում օգտագործվող հոսանք;

$t_{\text{տա}}$ - ակումլյատորային մարտկոցի աշխատաժամանակը տագնապի ռեժիմում;

Համակարգերի պահուստային սնուցման համար օգտագործվում է 4 հատ 12Վ 7Ա*Ժ մարտկոց, որոնք տեղադրված են 12Վ 3Ա պահուստային սնուցման աղբյուրներում:

«ՀՀ ՊԵՏԱՐՏԱՔՈՐՁԱՔՆՆՈՒԹՅՈՒՆ» ՓԲԸ
«THE STATE EXPERT COMMISSION OF RA» CJSC
EXPERTISE
TAX CODE 01508665

ՓՈՒԼ	Տղմ. քան	Թերթ	Փաստ. թիվ	Ստորագ.	Թվակ.
ՆԳՃ		Հակոբջանյան Ա.			
ՆԱԽԱԳԾԵՑ		Ասրյան Մ.			

Հ. ԹՈՒՄԱՆՅԱՆԻ ՏՈՒՆ ԹԱՆԳԱՐԱՆԻ ՆՈՐՈԳՄԱՆ, 2-ՐԴ ՄԱՍՆԱՇԵՆՔԻ ՔԱՆԴՄԱՆ ԵՎ ՆՈՐԻ ԿԱՌՈՒՑՄԱՆ
Հասցե` ք. Երևան, Մոսկովյան փողոց հ.40

ՄՈՒՏՔԵՐԻ ՎԵՐԱՀՍԿՄԱՆ ՀԱՄԱԿԱՐԳ

ՓՈՒԼ	ԹԵՐԹ	ԹԵՐԹԵՐ
ԱՆ	ՄՎՀ-01	06

Բովանդակություն, ընդհանուր տվյալներ

« ԷՄ ՁԻ ԴԻԶԱՅՆ » ՍՊԸ
ԼԻՑԵՆԶԻԱ ՔՊՆ -000649

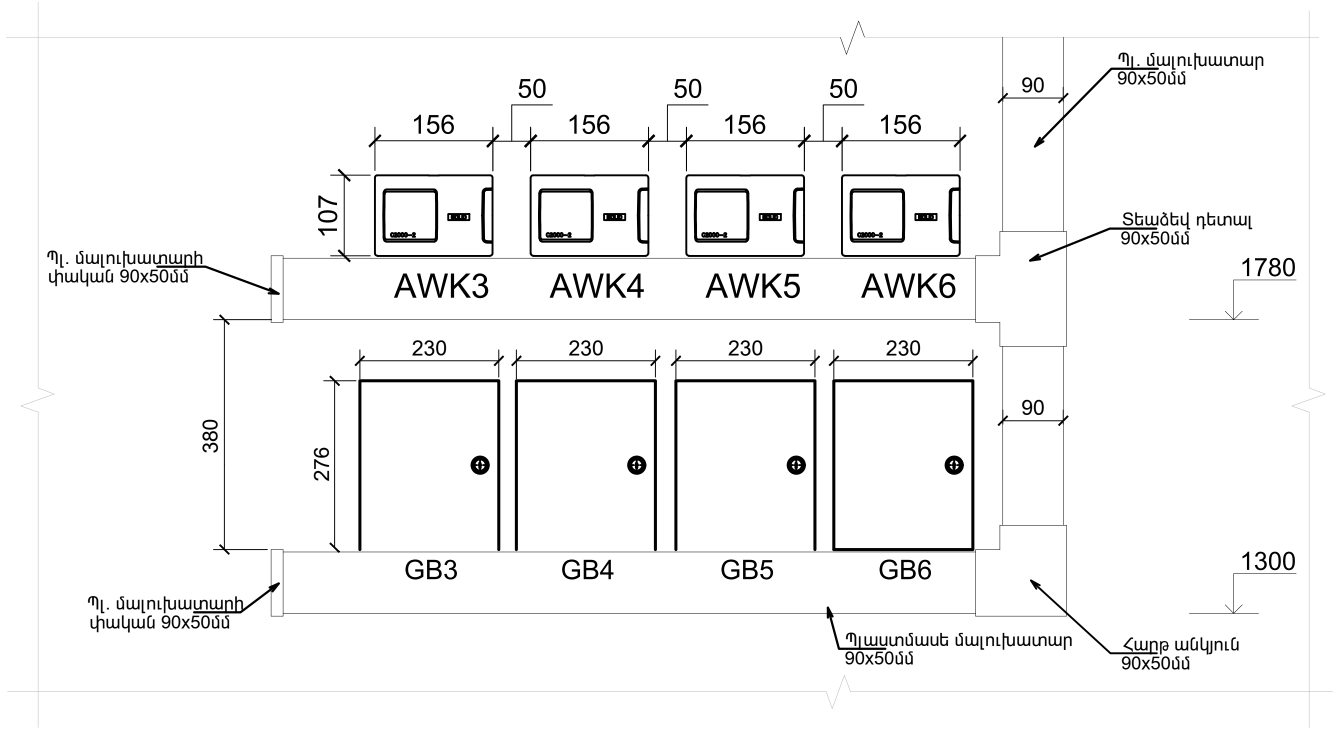

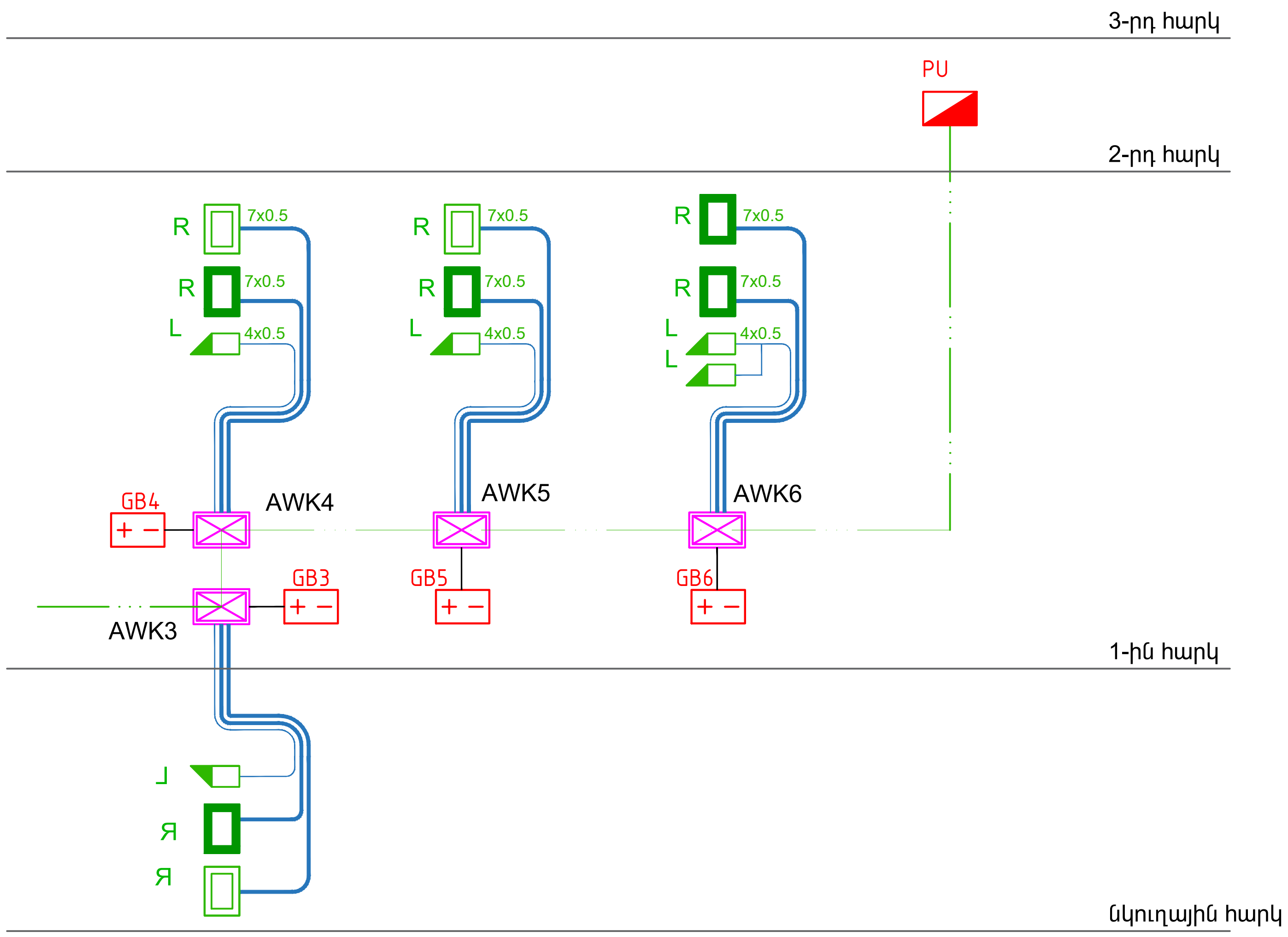

ՀԱՄԱԿԱՐԳԻ ԷԼԵՄԵՆՏՆԵՐԻ ՑՈՒՑԱԿ			
Նշում	Անվանում	Քանակ	Չափ. միավ.
AWK	Մուտքի վերահսկիչ	4	հատ
GB	Պահուստային սնուցման աղբյուր	4	հատ
	Պլաստմասե մալուխատար 90x50x2000մմ	2	մ
	Պլաստմասե մալուխատարի հարթ անկյուն 90x50մմ	1	հատ
	Պլաստմասե մալուխատարի տեաձեվ դետալ 90x50մմ	1	հատ
	Պլաստմասե մալուխատարի փական 90x50մմ	2	հատ

Պայմանական նշաններ	
Անվանում	Նշում
Համակարգի կառավարման գլխավոր վահանակ	
Քարտերի անկոնտակտ հաշվարկիչ	
Քարտերի անկոնտակտ հաշվարկիչ արտաքին կիրառման	
Էլեկտրամագնիսական փական, դռան դիրքի ազդասարքով	
Մուտքի վերահսկիչ	
Ազդանշանային մալուխներ 2x 7x0.5մմ և 4x0.5մմ	
Հրակայուն մալուխ 1x2x0.8մմ	

«THE STATE EXPERT COMMISSION OF RA» CJSC
EXPERTISE
TAX CODE 01508665

ՓՈՒԼ	Տղմ. քան	Թերթ	Փաստ. թիվ	Ստորագ.	Թվակ.
ՆԳԾ		Հակոբջանյան Ա.			
ՆԱԽԱԳԾԵՑ		Ասրյան Մ.			

Հ. ԹՈՒՄԱՆՅԱՆԻ ՏՈՒՆ ԹԱՆԳԱՐԱՆԻ ՆՈՐՈԳՄԱՆ, 2-ՐԴ ՄԱՍՆԱՇԵՆՔԻ ՔԱՆԴՄԱՆ ԵՎ ՆՈՐԻ ԿԱՌՈՒՑՄԱՆ
Հասցե՝ ք. Երևան, Մոսկովյան փողոց h.40

МՈՒՏՔԵՐԻ ՎԵՐԱՀՍԿՄԱՆ ՀԱՄԱԿԱՐԳ

ՓՈՒԼ	ԹԵՐԹ	ԹԵՐԹԵՐ
ԱՆ	ՄՎՀ-02	06

Սարքավորումների տեղադրման սխեման տեխնիկական հանգույցում, բլոկ սխեմա

« ԷՄ ՋԻ ԴԻԶԱՅՆ » ՍՊԸ
ԼԻՑԵՆԶԻԱ ՔՊԼ -000649

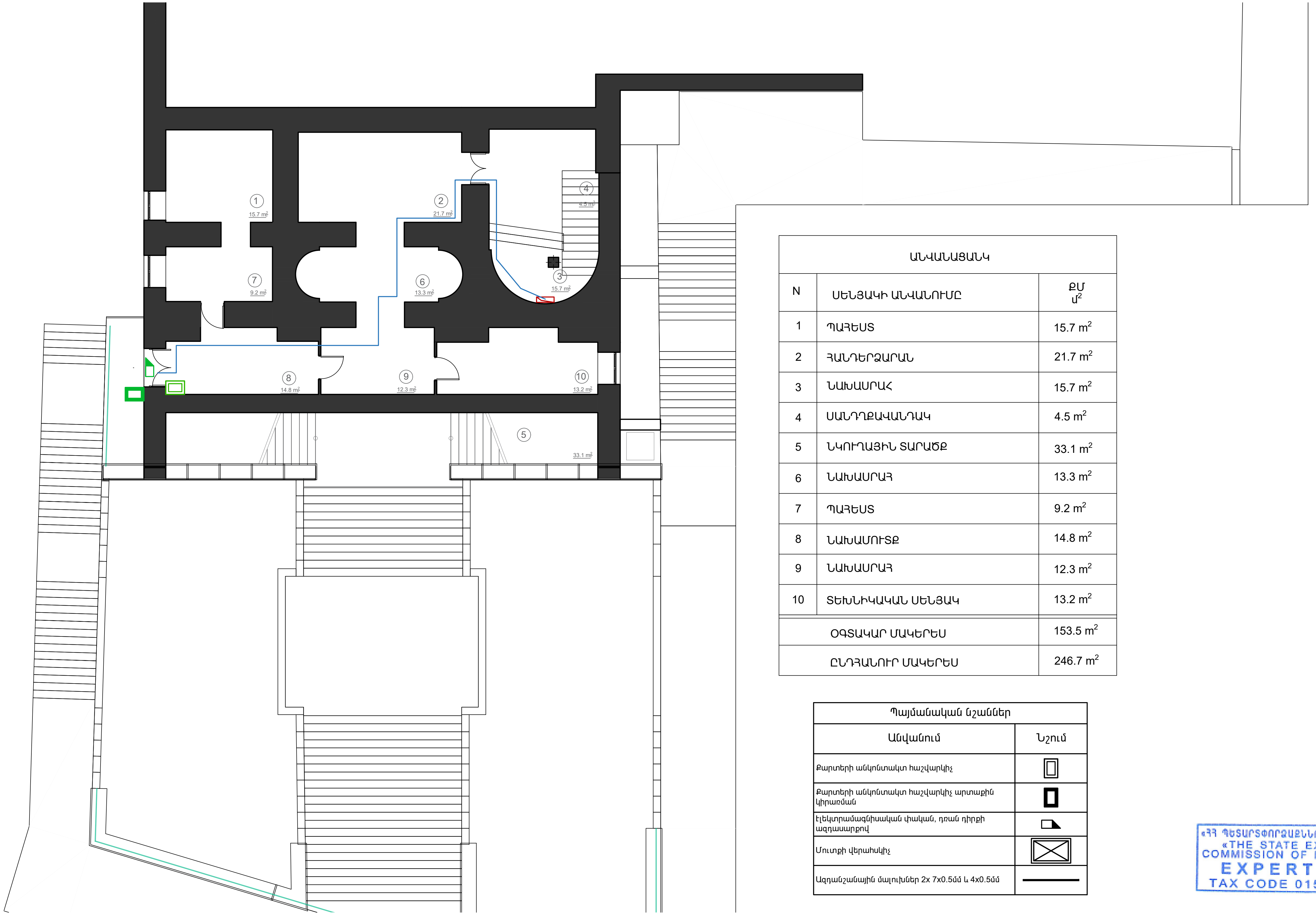

ԱՆՎԱՆԱՑԱՆԿ		
N	ՍԵՆՅԱԿԻ ԱՆՎԱՆՈՒՄԸ	ՔՄ մ^2
1	ՊԱՀԵՍՏ	15.7 m^2
2	ՀԱՆԴԵՐՁԱՐԱՆ	21.7 m^2
3	ՆԱԽԱՍՐԱՀ	15.7 m^2
4	ՍԱՆԴՂՔԱՎԱՆԴԱԿ	4.5 m^2
5	ՆԿՈՒՂԱՅԻՆ ՏԱՐԱԾՔ	33.1 m^2
6	ՆԱԽԱՍՐԱՀ	13.3 m^2
7	ՊԱՀԵՍՏ	9.2 m^2
8	ՆԱԽԱՍՈՒՏՔ	14.8 m^2
9	ՆԱԽԱՍՐԱՀ	12.3 m^2
10	ՏԵԽՆԻԿԱԿԱՆ ՍԵՆՅԱԿ	13.2 m^2
	ՕԳՏԱԿԱՐ ՄԱԿԵՐԵՍ	153.5 m^2
	ԸՆԴՀԱՆՈՒՐ ՄԱԿԵՐԵՍ	246.7 m^2

Պայմանական նշաններ	
Անվանում	Նշում
Քարտերի անկոնտակտ հաշվարկիչ	
Քարտերի անկոնտակտ հաշվարկիչ արտաքին կիրառման	
Էլեկտրամագնիսական փական, դռան դիրքի ազդասարքով	
Մուտքի վերահսկիչ	
Ազդանշանային մալուխներ 2x 7x0.5մմ և 4x0.5մմ	

«THE STATE EXPERT COMMISSION OF RA» CJSC
EXPERTISE
TAX CODE 01508665

ՓՈՒԼ	Տղմ. քան	Թերթ	Փաստ. թիվ	Ստորագ.	Թվակ.
ՆԳճ		Հակոբջանյան Ա.			
ՆԱԽԱԳԾԵՑ		Ասրյան Մ.			

Հ. ԹՈՒՄԱՆՅԱՆԻ ՏՈՒՆ ԹԱՆԳԱՐԱՆԻ ՆՈՐՈԳՄԱՆ, 2-ՐԴ ՄԱՍՆԱՇԵՆՔԻ ՔԱՆԴՄԱՆ ԵՎ ՆՈՐԻ ԿԱՌՈՒՑՄԱՆ
Հասցե՝ ք. Երևան, Մոսկովյան փողոց h.40

ՄՈՒՏՔԵՐԻ ՎԵՐԱՀՍԿՄԱՆ ՀԱՄԱԿԱՐԳ

Սարքավորումների տեղաբաշխման հատակագիծ, նկուղային հարկ
Մ-1:150

ՓՈՒԼ	ԹԵՐԹ	ԹԵՐԹԵՐ
ԱՆ	ՄՎՀ-03	06

« ԷՄ ՋԻ ԴԻԶԱՅՆ » ՍՊԸ
ԼԻՑԵՆԶԻԱ ՔՊԼ -000649

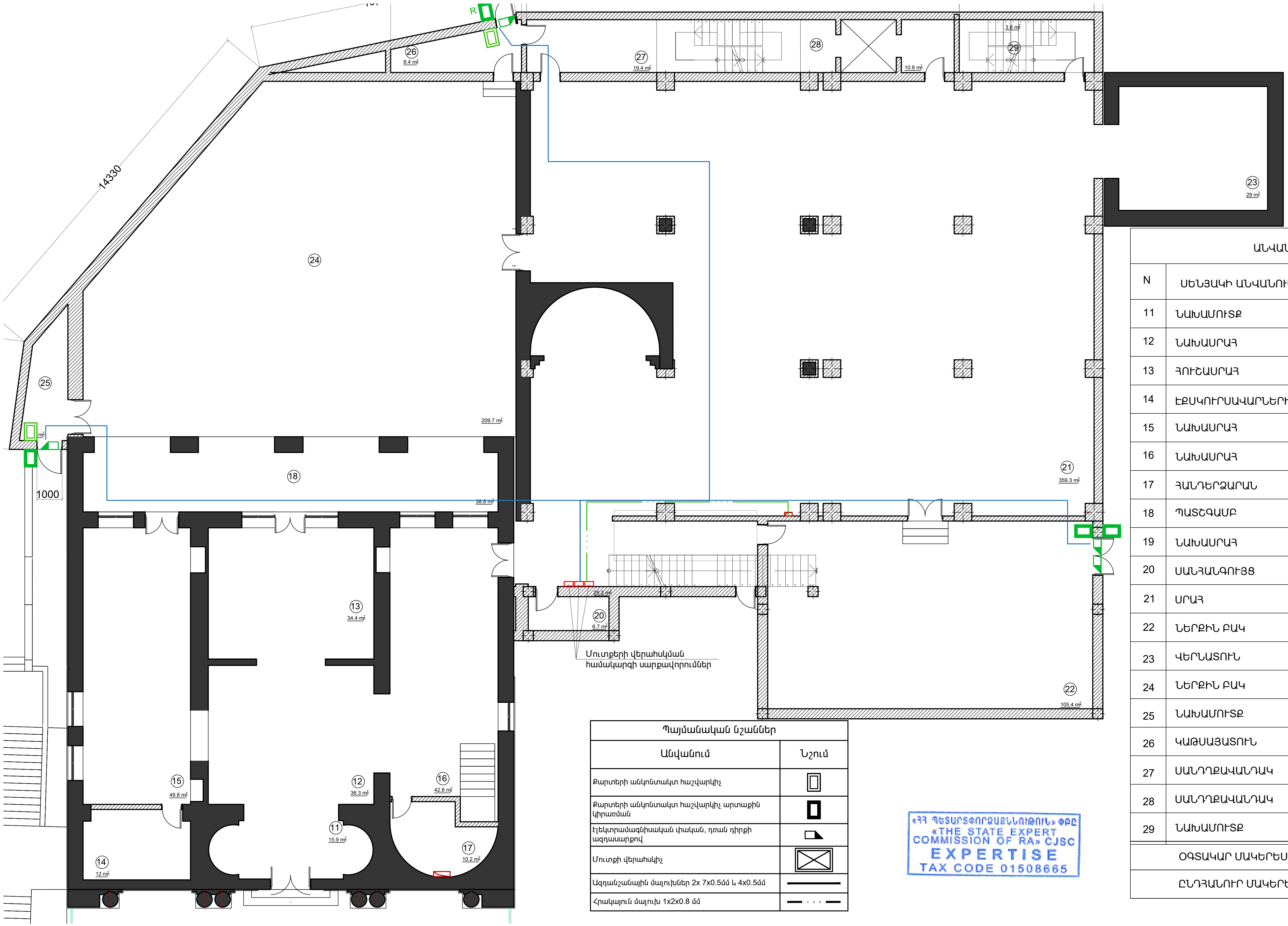

N	ՍԵՆՅԱԿԻ ԱՆՎԱՆՈՒՄԸ	ՔՄ մ²
11	ՆԱԽԱՄՈՒՏՔ	15.9 m²
12	ՆԱԽԱՍՐԱՀ	36.3 m²
13	ՅՈՒՇԱՍՐԱՀ	34.4 m²
14	ԷՔՍԿՈՒՐՍԱՎԱՐՆԵՐԻ ՍԵՆՅԱԿ	12 m²
15	ՆԱԽԱՍՐԱՀ	49.8 m²
16	ՆԱԽԱՍՐԱՀ	42.8 m²
17	ՀԱՆԴԵՐՁԱՐԱՆ	10.2 m²
18	ՊԱՏՇԳԱՄԲ	38.8 m²
19	ՆԱԽԱՍՐԱՀ	25.2 m²
20	ՍԱՆՀԱՆԳՈՒՅՑ	6.7 m²
21	ՍՐԱՀ	359.3 m²
22	ՆԵՐՔԻՆ ԲԱԿ	105.4 m²
23	ՎԵՐՆԱՏՈՒՆ	29 m²
24	ՆԵՐՔԻՆ ԲԱԿ	209.7 m²
25	ՆԱԽԱՄՈՒՏՔ	8.6 m²
26	ԿԱԹՍԱՅԱՏՈՒՆ	8.4 m²
27	ՍԱՆԴՂՔԱՎԱՆԴԱԿ	19.4 m²
28	ՍԱՆԴՂՔԱՎԱՆԴԱԿ	10.8 m²
29	ՆԱԽԱՄՈՒՏՔ	3.8 m²
	ՕԳՏԱԿԱՐ ՄԱԿԵՐԵՍ	1030.6 m²
	ԸՆԴՀԱՆՈՒՐ ՄԱԿԵՐԵՍ	1248.6 m²

Պայմանական նշաններ

Անվանում	Նշում
Քարտերի անկոնտակտ հաշվարկիչ	
Քարտերի անկոնտակտ հաշվարկիչ արտաքին կիրառման	
Էլեկտրամագնիսական փական, դռան դիրքի ազդասարքով	
Մուտքի վերահսկիչ	
Ազդանշանային մալուխներ 2x 7x0.5մմ և 4x0.5մմ	
Հրակայուն մալուխ 1x2x0.8 մմ	

ՓՈՒԼ	Տղմ. քան	Թերթ	Փաստ. թիվ	Ստորագ.	Թվակ.
ՆԳԾ		Հակոբջանյան Ա.			
ՆԱԽԱԳԾԵՑ		Ասրյան Մ.			

Հ. ԹՈՒՄԱՆՅԱՆԻ ՏՈՒՆ ԹԱՆԳԱՐԱՆԻ ՆՈՐՈԳՄԱՆ, 2-ՐԴ ՄԱՍՆԱՇԵՆՔԻ ՔԱՆԴՄԱՆ ԵՎ ՆՈՐԻ ԿԱՌՈՒՑՄԱՆ
Հասցե՝ ք. Երևան, Մոսկովյան փողոց h.40

ՄՈՒՏՔԵՐԻ ՎԵՐԱՀՍԿՄԱՆ ՀԱՄԱԿԱՐԳ

ՓՈՒԼ	ԹԵՐԹ	ԹԵՐԹԵՐ
ԱՆ	ՄՎՀ-04	06

Սարքավորումների տեղաբաշխման հատակագիծ, 1-ին հարկ
Մ-1:150

« ԷՄ ՋԻ ԴԻԶԱՅՆ » ՍՊԸ
ԼԻՑԵՆԶԻԱ ՔՊՆ -000649

Քարտերի անկոնտակտ հաշվարկիչի տեղադրման օրինակ

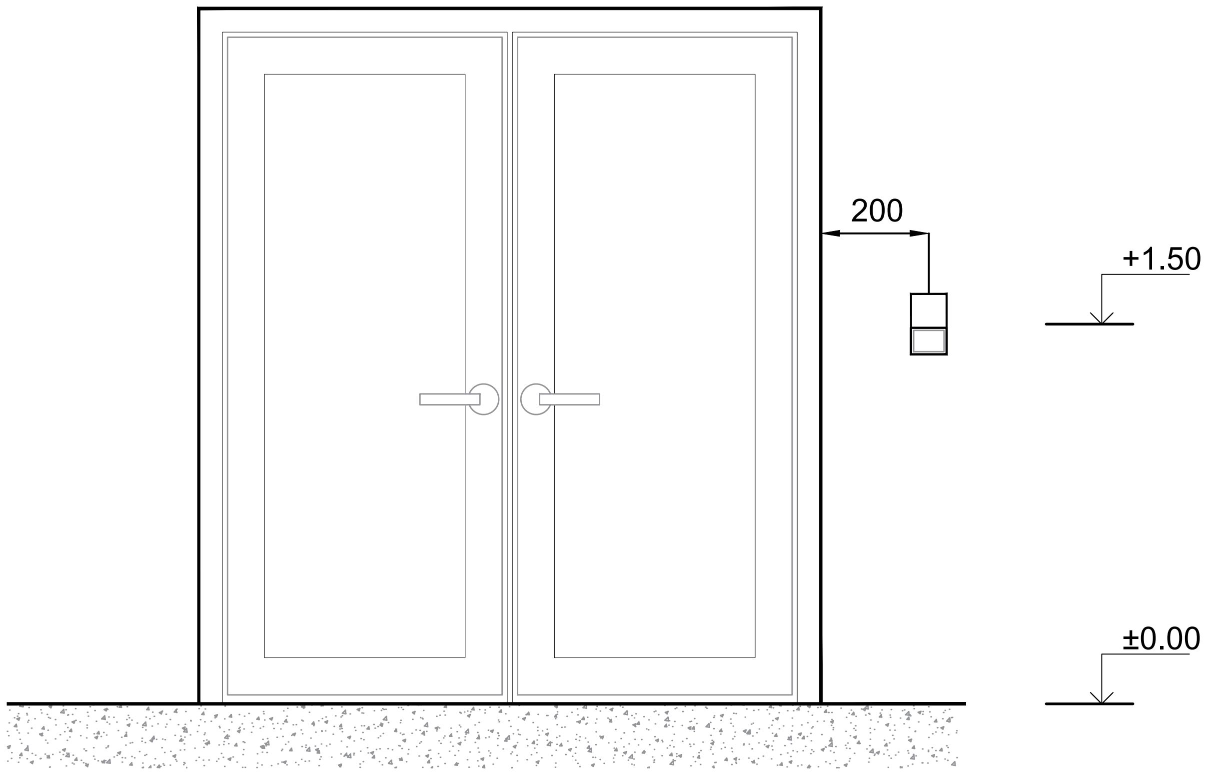

«ՀՀ ՊԵՏԱՐՏԱՔՈՐՁԱՔՆՆՈՒԹՅՈՒՆ» ՓԲԸ
«THE STATE EXPERT COMMISSION OF RA» CJSC
EXPERTISE
TAX CODE 01508665

ՓՈԻԼ	Տղմ. քան	Թերթ	Փաստ. թիվ	Ստորագ.	Թվակ.
ՆԳԾ		Հակոբջանյան Ա.			
ՆԱԽԱԳԾԵՑ		Ասրյան Մ.			

Հ. ԹՈՒՄԱՆՅԱՆԻ ՏՈՒՆ ԹԱՆԳԱՐԱՆԻ ՆՈՐՈԳՄԱՆ, 2-ՐԴ ՄԱՍՆԱՇԵՆՔԻ ՔԱՆԴՄԱՆ ԵՎ ՆՈՐԻ ԿԱՌՈՒՑՄԱՆ
Հասցե՝ ք. Երևան, Մոսկովյան փողոց h.40

ՄՈՒՏՔԵՐԻ ՎԵՐԱՀՍԿՄԱՆ ՀԱՄԱԿԱՐԳ

ՓՈՒԼ	ԹԵՐԹ	ԹԵՐԹԵՐ
ԱՆ	ՄՎՀ-05	06

Սարքավորումների տեղադրման օրինակներ

« ԷՄ ՁԻ ԴԻԶԱՅՆ » ՍՊԸ
ԼԻՑԵՆԶԻԱ ՔՊԼ -000649

N	Նկարագիր	Քանակ	Չափ. միավ.
1	Մուտքի վերահսկիչ	4	հատ
2	Պահուստային սնուցման աղբյուր 12Վ, 3Ա, 7Աժ	4	հատ
3	Մարտկոց 12Վ, 7Աժ	4	հատ
4	Քարտերի անկոնտակտ հաշվարկիչ (արտաքին կիրառման)	5	հատ
5	Քարտերի անկոնտակտ հաշվարկիչ (ներքին կիրառման)	3	հատ
6	Էլեկտրամագնիսական փական, դռան դիրքի ազդասարքով	5	հատ
7	Հրակայուն մալուխ 7x0.5մմ	390	մետր
8	Հրակայուն մալուխ 4x0.5մմ	195	մետր
9	Պլաստմասե ճկախողովակ Ø25մմ	50	մետր
10	Արտաքին կիրառման պլաստմասե ճկախողովակ Ø25մմ	30	մետր
11	Պլաստմասե մալուխատար 90x50x2000մմ	4	հատ
12	Պլաստմասե մալուխատարի հարթ անկյուն 90x50մմ	1	հատ
13	Պլաստմասե մալուխատարի տեաձեվ դետալ 90x50մմ	1	հատ
14	Պլաստմասե մալուխատարի փական 90x50մմ	2	հատ
15	Մոնտաժային աշխատանքների իրականացման նյութեր և համակարգի հավելյալ պարագաներ	1	համ

«ՀՀ ՊԵՏԱԿԱՆ ՓՈՐՁԱՔՆՆՈՒԹՅՈՒՆ» ՓԲԸ
«THE STATE EXPERT COMMISSION OF RA» CJSC
EXPERTISE
TAX CODE 01508665

ՓՈՒԼ	Տղմ. քան	Թերթ	Փաստ. թիվ	Ստորագ.	Թվակ.
ՆԳՃ		Հակոբջանյան Ա.			
ՆԱԽԱԳԾԵՑ		Ասրյան Մ.			

Հ. ԹՈՒՄԱՆՅԱՆԻ ՏՈՒՆ ԹԱՆԳԱՐԱՆԻ ՆՈՐՈԳՄԱՆ, 2-ՐԴ ՄԱՍՆԱՇԵՆՔԻ ՔԱՆԴՄԱՆ ԵՎ ՆՈՐԻ ԿԱՌՈՒՑՄԱՆ
Հասցե՝ ք. Երևան, Մոսկովյան փողոց h.40

ՄՈՒՏՔԵՐԻ ՎԵՐԱՀՍԿՄԱՆ ՀԱՄԱԿԱՐԳ	ՓՈՒԼ	ԹԵՐԹ	ԹԵՐԹԵՐ
	ԱՆ	ՄՎՀ-6	06

Սարքավորումների և նյութերի մասնագիր

« ԷՄ ՁԻ ԴԻԶԱՅՆ » ՍՊԸ
ԼԻՑԵՆԶԻԱ ՔՊԼ -000649